

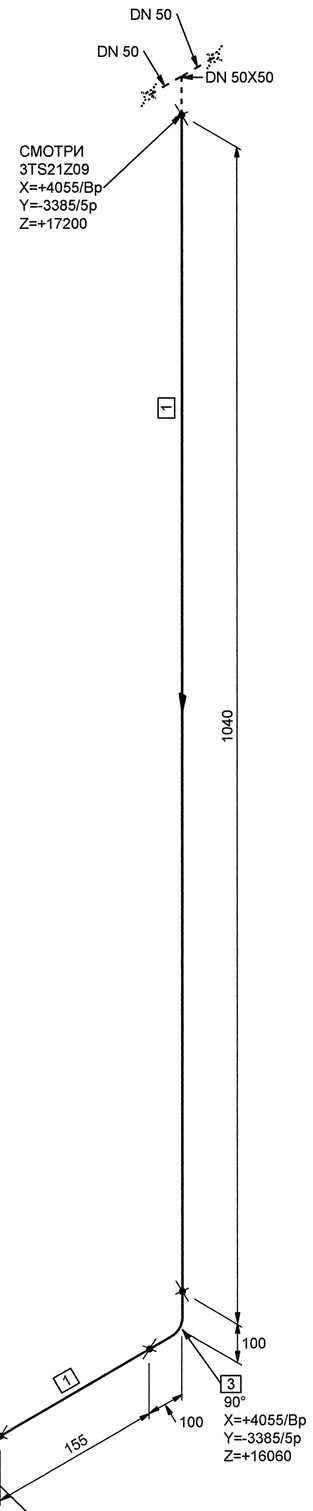

МОНТАЖНЫЕ ЭЛЕМЕНТЫ

ПОЗ	НАИМЕНОВАНИЕ	КОЛ	МАТЕРИАЛ	МАССА ЕД-ЦЫ, КГ
1	СТО 79814898 109-2009 ТРУБА 57x3.0	1.290 М	08Х18Н10Т ГОСТ 9941-81	4.02
2	05 СТО 79814898 115-2009 ПЕРЕХОД К С 100x50-PN 25	1	08Х18Н10Т ГОСТ 9940-81	1.15
3	01 СТО 79814898 111-2009 КОЛЕНО С 90°-57x3.0-PN 25	2	08Х18Н10Т ГОСТ 9941-81	0.60

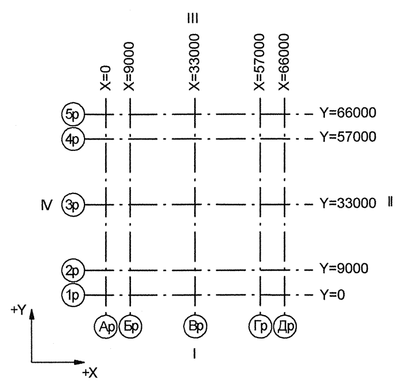

Номер трубопровода - I
Подведомственность - ПНАЭГ 7-008-89
Классификационное обозначение по НП-001-97 - 3Н
Группа по ПНАЭГ 7-008-89 - С
Класс безопасности по НП-001-97 - 3
Категория сейсмостойкости по НП-031-01 - II
Рабочие параметры: Рр= 0.05 МПа, tр=70°С
Параметры пневмоиспытания: Рп=0.06 МПа, t не менее 5°С
Среда- Парогазовая смесь

3TG11Z01_01		3	DN 100	Z+ 2700 X+ 175 Y- 2775	3TG11W01/N1				S3 3TG11Y01/PT-997				3TG11J01/ ТГ-235
Код блока	Трубопроводы проектируемые	Позиция детали	Условный проход	Координаты элементов в здании	Код оборудования/ Номер патрубка	Шов заводской	Шов монтажный	Резьбовое соединение	Позиция опоры Код опоры / код проходки	Направление среды	Переход	Штуцер	Код герметичной проходки/ код проходки

Изм.	Кол.уч.	Лист	№ док.	Подпись	Дата
1	-	Зам.	102-12	-	-
Инженер		Сойриф			
Пров.вед.инж.		Веренцова			
Пров.нач.гр.		Жук			
Н.контр.		Краснояров			

АРХИВНЫЙ ЭКЗЕМПЛЯР

Инв.подл.№ R3.00783.1.0.11
Лист 28

R3.TS21.3072.011.01.00.009

Ростовская АЭС Блок 3

Реакторное отделение Негерметичная часть Трубопроводы системы очистки технологических сдувок	Стадия	Лист	Листов
	Р	1	1
Изометрический чертеж 3TS21Z10	ОАО "НИАЭП" 2012		

Формат А1

Инв. N подл. R3.00783.1.0.11 | Подп. и дата | Взам. инв. N | ДОПОЛНИТЕЛЬНЫЕ ПОДПИСИ | ДОПОЛНИТЕЛЬНЫЕ ПОДПИСИ